CLICK ANYWHERE on THIS PAGE to RETURN to BATHROOM VENT FAN INFORMATION at

BROAN NuTone

Ventilation Fan with Multi-Colored Chroma LEDs and *Bluetooth*® Speaker
Ventilateur avec DEL Chroma multicolores et haut-parleur *Bluetooth*®

ChromaComfort™
Sensonic™

Quick Start Guide
Guide de démarrage rapide

⚠ WARNING	⚠ AVERTISSEMENT
Switch power off at service panel and lock the service disconnecting means to prevent power from being switched on accidentally.	Couper l'alimentation du panneau électrique et verrouiller l'interrupteur principal afin d'éviter la remise en marche accidentelle.
CAUTION	**ATTENTION**
Always wear safety gloves and glasses.	Toujours porter des gants et des lunettes de sécurité.

1 Install fan following installation instructions.
Installer le ventilateur en suivant les instructions.

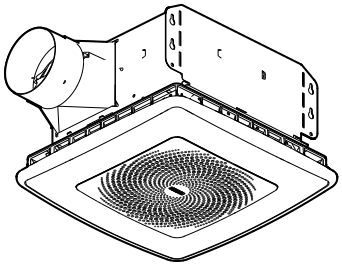

2 Install 2-AAA batteries into included remote.
Installer 2 piles AAA dans la commande murale incluse.

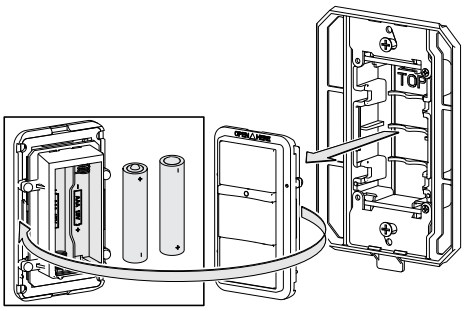

3 Pair the wall control with the ChromaComfort™ fan grille:

- Turn on power to ChromaComfort™ fan and (within 3 minutes) press & hold "White Light On/Off" button for at least 5 seconds.
- Grille will flash white light to confirm that grille and control are paired.

Fan & Light are now ready for use with the wall control (see functions on other side of page).

Jumeler la commande murale avec la grille du ventilateur ChromaComfort™ :

- Mettre le ventilateur ChromaComfort™ sous tension puis (dans les 3 minutes qui suivent) appuyer et maintenir le bouton d'«éclairage blanc marche/arrêt» enfoncé pendant au moins 5 secondes.
- Une lumière blanche clignote sur la grille pour confirmer le jumelage de la grille et de la commande.

Le ventilateur et l'éclairage sont prêts à l'emploi avec la commande murale (voir les fonctions au verso de cette page).

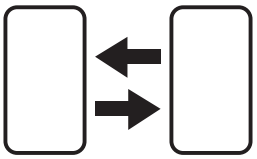

BROAN NuTone

4

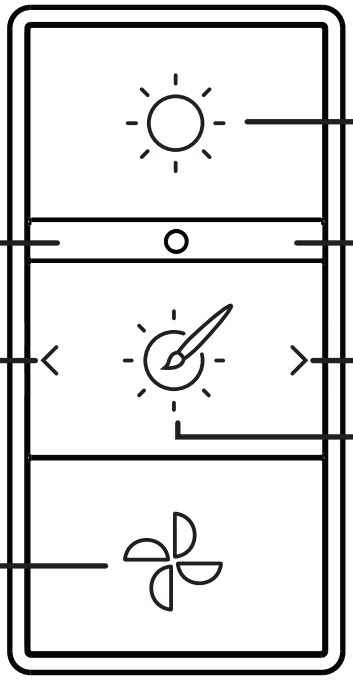

5

Connect to "ChromaComfort-Sensonic Speaker" in your phone's Bluetooth® settings to stream music from your favorite app. When prompted, use PIN 1234 to connect.
Se connecter par Bluetooth® à «ChromaComfort-Sensonic Speaker» (haut-parleur ChromaComfort-Sensonic) pour écouter de la musique à partir de votre application favorite. Utiliser le numéro d'identification 1234 pour vous connecter.

"The Bluetooth® word mark and logos are registered trademarks owned by Bluetooth SIG, Inc. and any use of such marks by Broan-NuTone LLC is under license. Other trademarks and trade names are those of their respective owners."

«La marque et les logos Bluetooth® sont des marques déposées de Bluetooth SIG, Inc. et leur utilisation par Broan-NuTone LLC fait l'objet d'un accord de licence. Les autres marques déposées et marques commerciales appartiennent à leurs propriétaires respectifs.»

6

For more functions and custom options:
Download the ChromaComfort™ app from the Apple App Store or on Google Play. Enjoy your ChromaComfort™ experience!
Pour plus de fonctions et d'options personnalisées :
Télécharger l'application ChromaComfort℠ sur l'App Store d'Apple ou sur Google Play. Appréciez votre expérience ChromaComfort℠!

Download on the App Store

Apple, and the Apple logo are trademarks of Apple Inc., registered in the U.S. and other countries and regions. App Store is a service mark of Apple Inc.
Apple et le logo Apple sont des marques de commerce d'Apple Inc. déposées aux États-Unis et dans d'autres pays et régions. App Store est une marque de service d'Apple Inc.

GET IT ON Google Play

Google Play and the Google Play logo are trademarks of Google LLC.
Google Play et le logo Google Play sont des marques de commerce de Google LLC.

For Warranty Statement, Service Parts, Technical Support, or to Register your product, please visit our website or call:

In the United States
Broan-NuTone.com
800-558-1711.

In Canada
Broan.ca or NuTone.ca
877-896-1119.

Pour la déclaration de garantie, les pièces de rechange, l'assistance technique ou pour enregistrer votre produit, veuillez visiter notre site Web ou appeler :

Aux États-Unis
Broan-NuTone.com
800-558-1711.

Au Canada
Broan.ca ou NuTone.ca
877-896-1119.